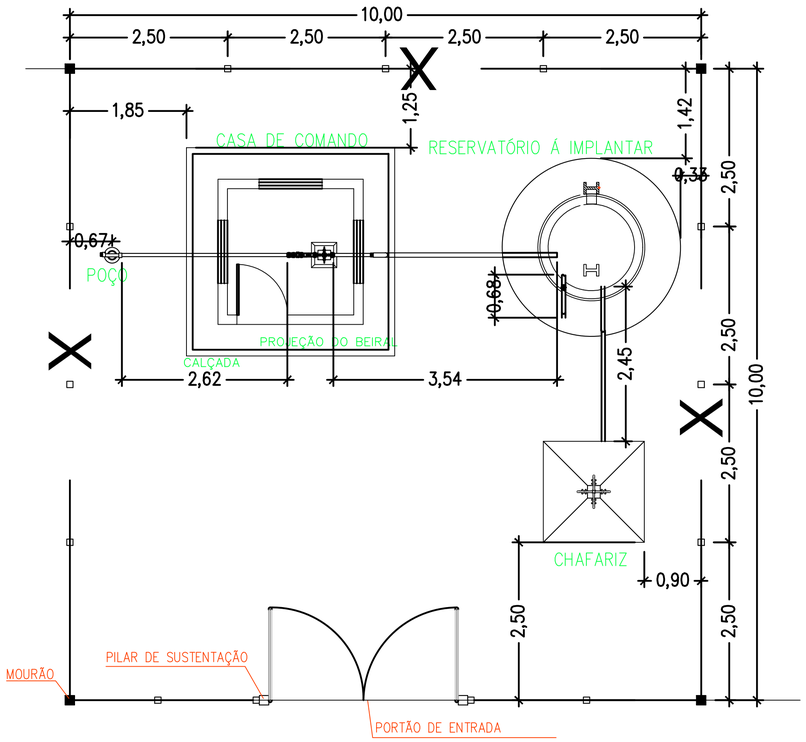

PLANTA DE SITUAÇÃO (RESERVATÓRIO, CASA DE COMANDO E POÇO)

ESC.: 1/75

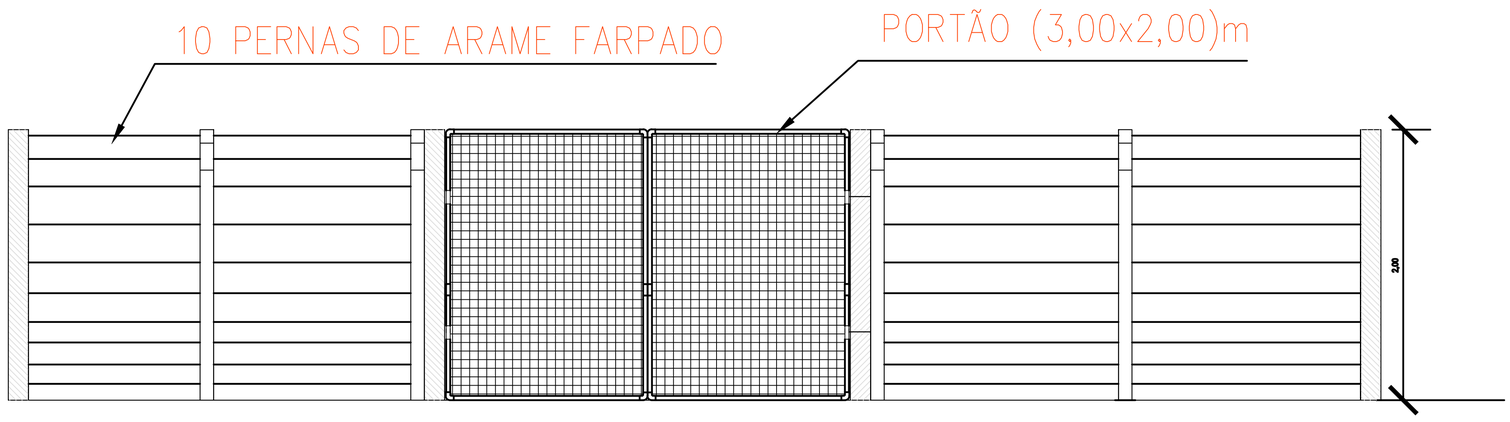

FACHADA CERCA

ESC.: 1/100

PROJETO: SISTEMA DE ABASTECIMENTO DE ÁGUA

LOCALIDADES:

MUNICIPIO:

DESENHO: DETALHES

PROJETISTA:

DESENHO/CAD:

ESCALA: 1/2000

DATA: 03/2024

REV.: 00

FORMATO: A1

PRANCHA Nº: 03/05

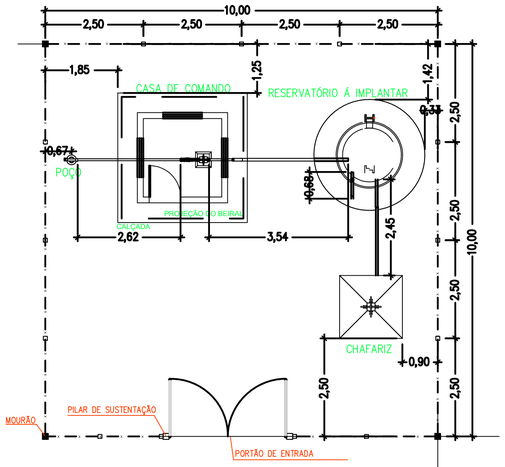

PLANTA DE SITUAÇÃO (RESERVATÓRIO, CASA DE COMANDO E POÇO)

ESC.: 1/75

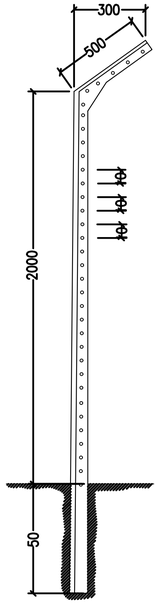

VISTA LATERAL
SEM ESC.



TOPO
SEM ESC.

BASE
SEM ESC.

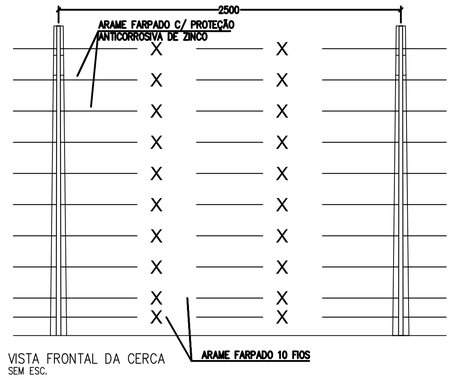

VISTA FRONTAL DA CERCA
SEM ESC.

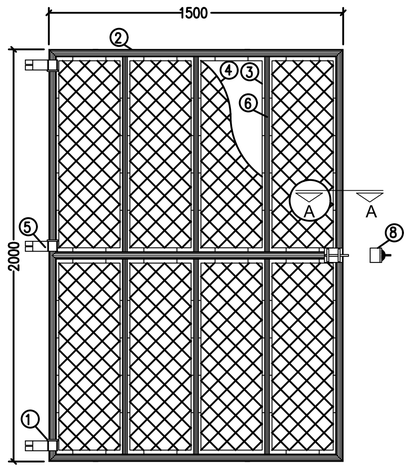

ELEVAÇÃO (2x)
ESC.1:15

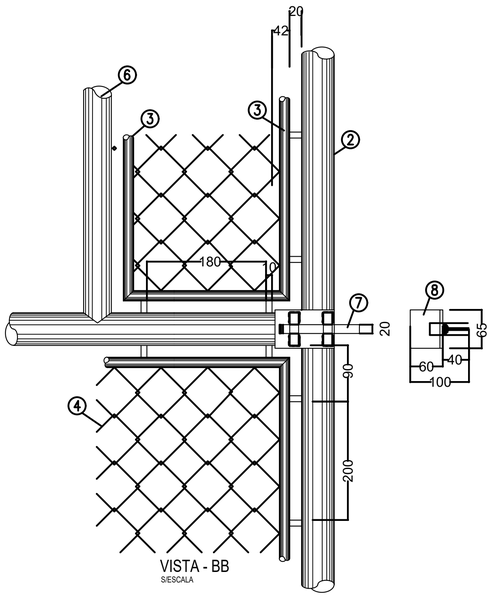

VISTA - BB
S/ESCALA

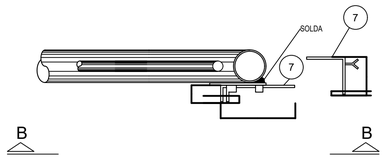

CORTE - AA
S/ESCALA

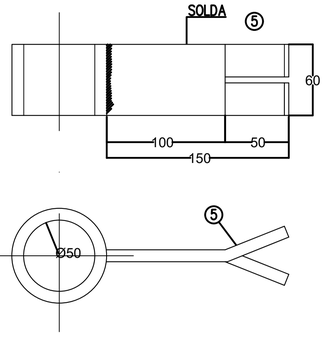

PEÇA - 15
S/ESCALA

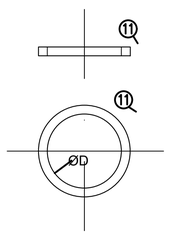

PEÇA - 11
S/ESCALA

NOTAS:

1 - A PEÇA 5 DEVERÁ SER MONTADA ANTES DE SOLDAR OS QUADROS DO PORTÃO
2 - PINTURA BÁSICA: DUAS DEMÃOS DE DIÓXIDO DE CHUMBO (ZARCÃO);
3 - PINTURA FINAL: DUAS DEMÃOS DE TINTA ALQUIDICA DE ALUMÍNIO;
4 - A TELA DEVERÁ TER TODAS AS MALHAS COMPLETAMENTE FECHADAS SE NECESSÁRIO USAR SOLDA;
4 - MEDIDAS EM "mm".

OBS:

- O DIÂMETRO "D" SERÁ IGUAL AO DIÂMETRO EXTERNO DO TUBO DN 40mm.
- DIMENSÕES EM mm.

PORTÃO PARA PEDESTRE

1. ARO DE APOIO DO MANCAL BARRA QUADRADA DE AÇO # 9,52
2. TUBO DE AÇO GALVANIZADO DN 1 1/2"
3. BARRA REDONDA DE AÇO
4. TELA DE AÇO GALVANIZADO FIO 12 BWG, MALHA 2 1/2" COM REVESTIMENTO
5. MANCAL DE TUBO F.G. DN50 C/ CHUMBADOR DE BARRA RETANGULAR DE AÇO # 9,52
6. TUBO DE AÇO GALVANIZADO DN 1" (VERTICAIS)
7. TRINCO-BASE E FERROLHO DE CHAPA DE AÇO # 4,57
8. BATENTE CHAPA DE AÇO # 4,57

PROJETO: SISTEMA DE ABASTECIMENTO DE ÁGUA

LOCALIDADES:

MUNICÍPIO:

DESENHO: DETALHE DA CERCA E PLANTA DE SITUAÇÃO

PROJETISTA:

DESENHO/CAD:

ESCALA: 1/2000

DATA: 03/2024

REV.: 00

FORMATO: A1

PRANCHA Nº: 01/05

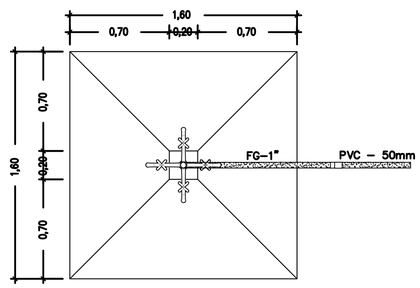

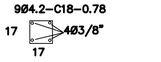

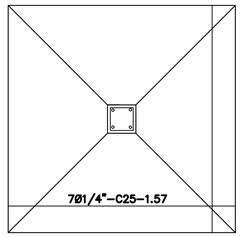

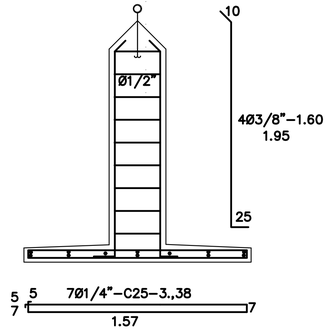

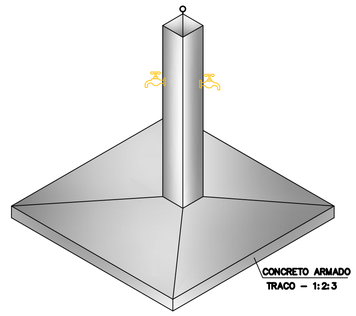

ESQUEMA DO CHAFARIZ TIPO TORRE

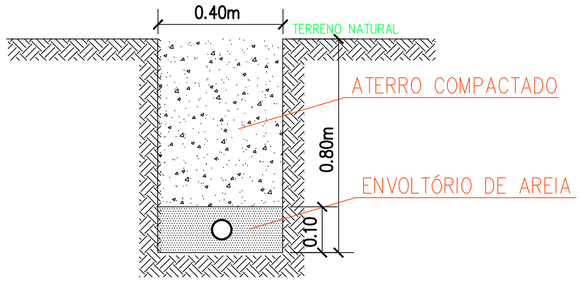

ESQUEMA DE ESCAVAÇÃO DE VALAS – REDE

ESC. 1/10

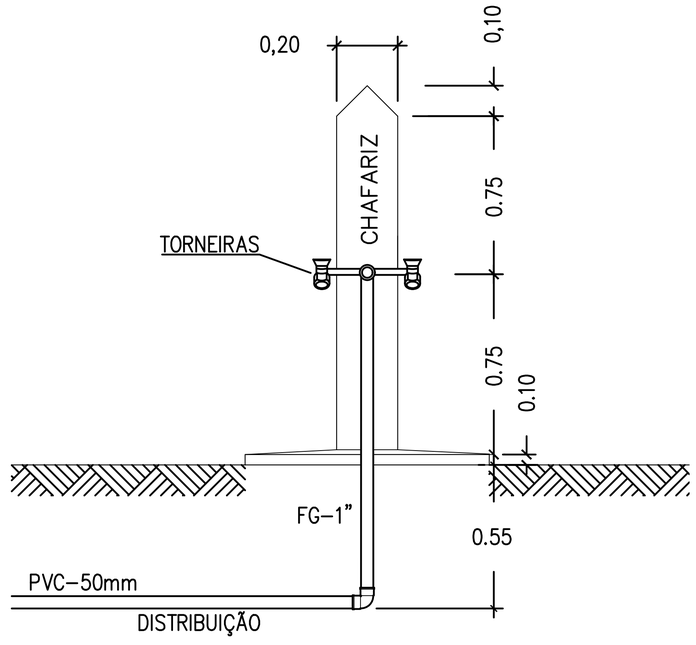

PROJETO: SISTEMA DE ABASTECIMENTO DE ÁGUA				LOCALIDADES:
MUNICIPIO:				
DESENHO: DETALHES				
PROJETISTA:	DESENHO/CAD:	ESCALA: 1/2000		
	DATA: 03/2024	REV.: 00	FORMATO: A1	PRANCHA Nº: 04/05

ÍTEM	DESCRIMINAÇÃO	UNID.	QUANT.	Ø mm
(1)	TUBO PVC PBA CL 12	m	30,00	50
(2)	RG (REGISTRO GAVETA BRUTO LATÃO)	und.	3,0	50

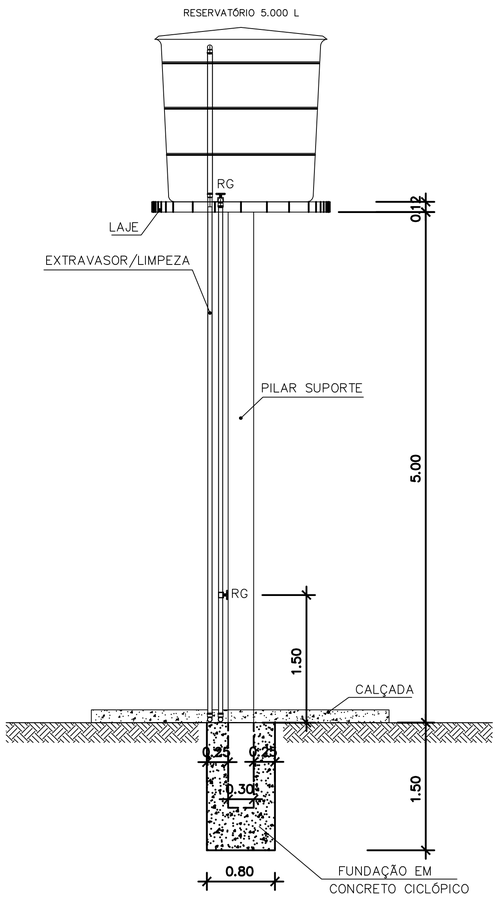

VISTA FRONTAL
ESC.: 1/50

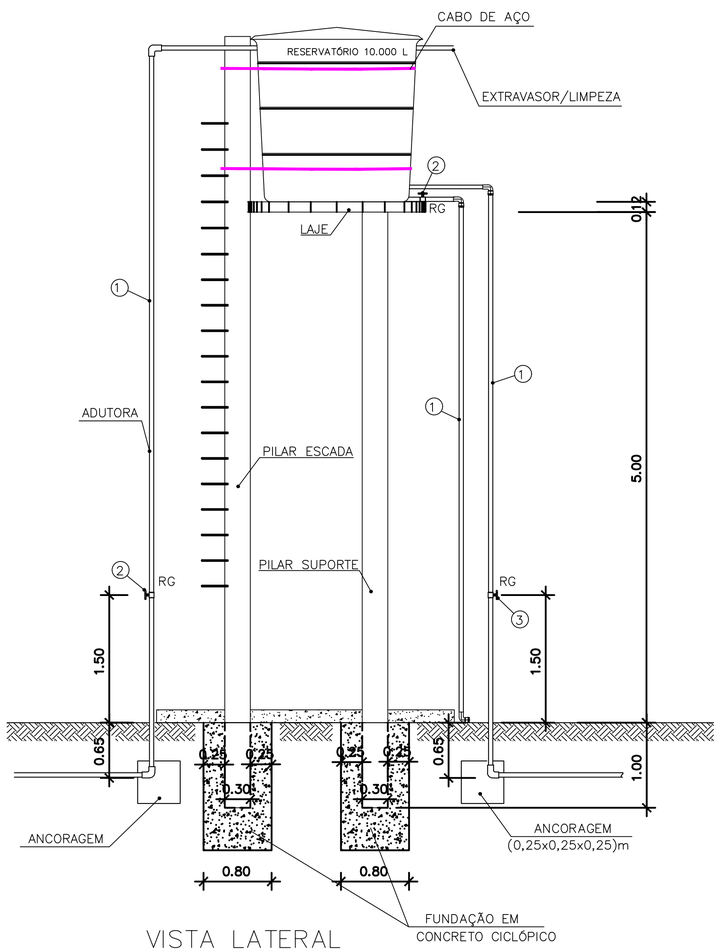

VISTA LATERAL
ESC.: 1/50

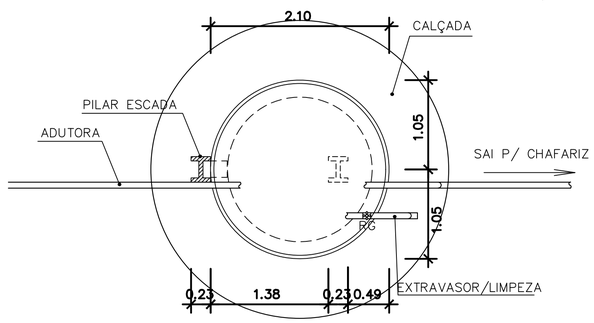

PLANTA BAIXA
ESC.: 1/50

PROJETO: SISTEMA DE ABASTECIMENTO DE ÁGUA

LOCALIDADES:

MUNICIPIO:

DESENHO: RESERVATÓRIO DE FIBRA DE 5m³
E ALTURA DA BASE COM 5,00m.

PROJETISTA:

DESENHO/CAD:

ESCALA: 1/2000

DATA: 03/2024

REV.: 00

FORMATO: A1

PRANCHA Nº: 05/05